Valvola a sfera compatta flangiata con attuatore pneumatico Tipo PK07

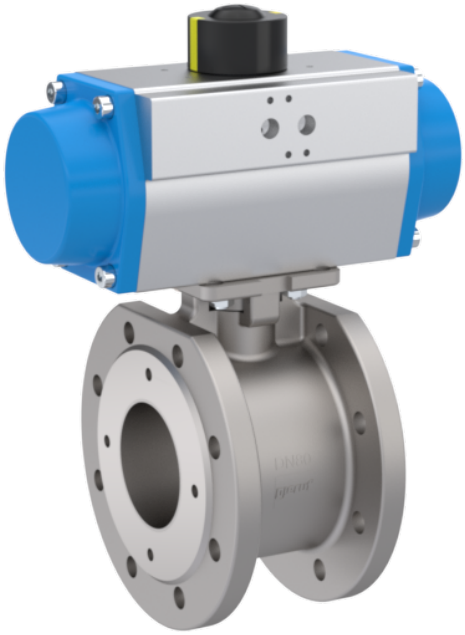

Descrizione:

Valvola a sfera compatta flangiata in acciaio inox con attuatore pneumatico. Sfera della valvola in acciaio inox per l'intercettazione di fluidi all'interno di un sistema.

Caratteristiche del prodotto:

- Adatta per **fluidi liquidi e gassosi** sia neutri che non neutri
- Nessun ponte di isolamento, l'attuatore è posizionato direttamente sulla valvola a sfera (ad eccezione della versione con attuatore pneumatico a singolo effetto DN125-150)
- È possibile il montaggio diretto di elettrovalvole Namur sull'attuatore

Attacco:	**Struttura:**	**Pressione:**
DN15, DN20, DN25, DN32, DN40, DN50, DN65, DN80, DN100, DN125, DN150	passaggio totale	0 – 16 bar

Struttura:	Valvola a sfera con attuatore pneumatico
Materiale del corpo:	Acciaio inox 1.4408
Materiale della sfera:	Acciaio inox 1.4408
Guarnizione sfera:	PTFE / TFM
Rivestimento:	PTFE
Lunghezza:	Versione compatta tipo Wafer
Attacco flangia:	Secondo EN 1092-1 PN16
Temperatura:	-20°C fino a +180°C (a seconda della pressione di esercizio)
Corpo dell`attuatore:	Alluminio anodizzato duro
Albero:	Acciaio nichelato
Pistone:	Alluminio
Guarnizioni:	Perbunan
Temperatura:	In generale da -20°C fino a +80°C
Pressione di comando:	min. 6 bar fino a max. 8 bar
Aria compressa di comando:	aria filtrata per quanto riguarda il contenuto residuo di olio, polvere e acqua, secondo DIN ISO 8573-1: 2010 [7:-:4]

Note:

- Questa serie di valvole a sfera è adatta per impianti industriali.
- Le dimensioni sono calcolate, in modo tale che sia richiesta una pressione di controllo da min. 6 bar fino a max. 10 bar.
- In caso di fluidi non lubrificati (come l'acqua) e nel caso in cui la valvola a sfera non viene utilizzata per un lungo periodo, potrebbe essere necessario utilizzare un'attuatore più grande.

Dimensioni:

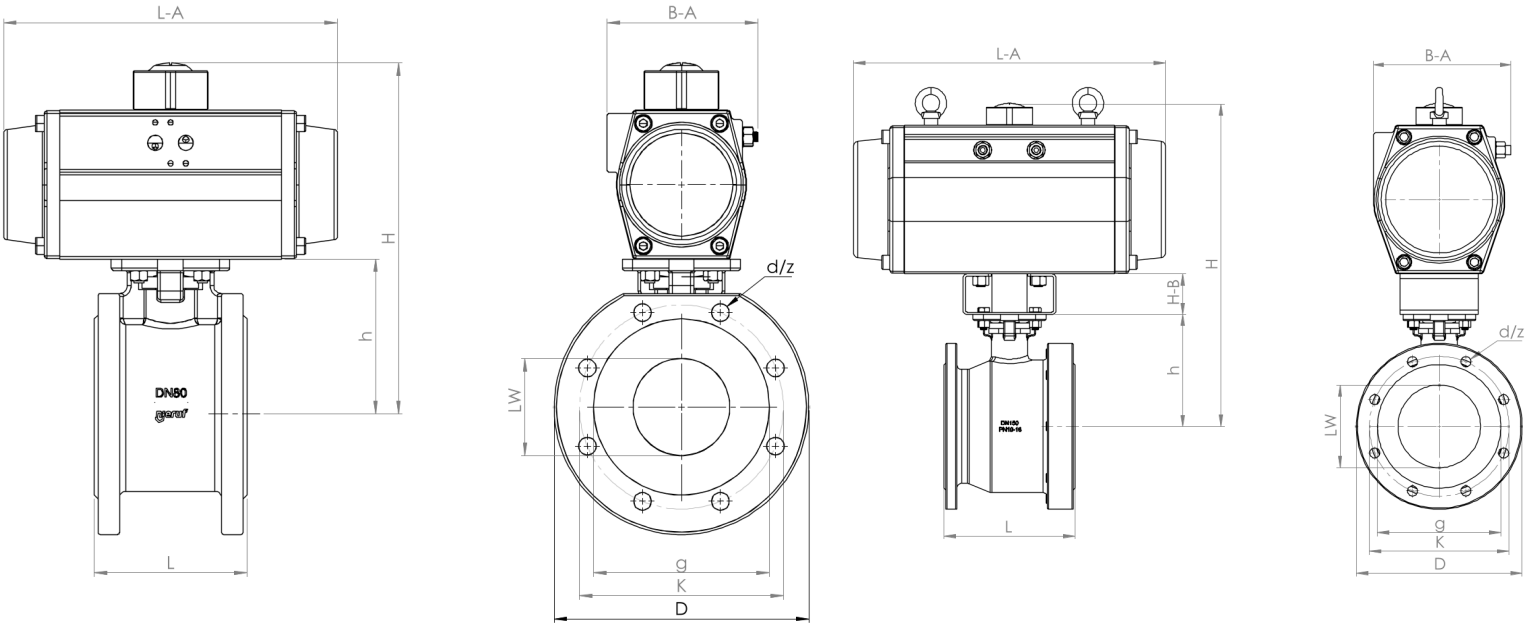

Attuatore a singolo effetto DN125-DN150

Versione: GD = a doppio effetto

DN	PN	L	h	LW	g	K	D	d	z	H	H-B	L-A	B-A	Attuatore
15	16	42	49	15	45	65	95	M12	4	135	/	114	55	GD-032
20	16	44	53,5	20	58	75	105	M12	4	150,5	/	120	75,5	GD-040
25	16	50	62	25	68	85	115	M12	4	159	/	120	75,5	GD-040
32	16	60	72	32	78	100	140	M16	4	181	/	147	74,5	GD-052
40	16	65	78	38	88	110	150	M16	4	203	/	165	83	GD-063
50	16	80	86	50	102	125	165	M16	4	211	/	165	83	GD-063
65	16	110	108	63,5	122	145	185	M16	4	254	/	208	103	GD-083
80	16	120	116	76	138	160	200	M16	8	269,5	/	262	109,5	GD-092
100	16	150	139	95	162	180	220	M16	8	309	/	270	124,5	GD-105
125	16	180	176	118	188	210	250	M16	8	410	/	454	180	GD-160
150	16	225	192	142	212	240	285	M20	8	426	/	454	180	GD-160

Dimensioni versione: GS = a singolo effetto (NC chiusura con ritorno a molla)

DN	PN	L	h	LW	g	K	D	d	z	H	H-B	L-A	B-A	Attuatore
15	16	42	49	15	45	65	95	M12	4	158	/	147	83	GS-052
20	16	44	53,5	20	58	75	105	M12	4	162,5	/	147	83	GS-052
25	16	50	62	25	68	85	115	M12	4	187	/	165	95	GS-063
32	16	60	72	32	78	100	140	M16	4	208,5	/	182	106	GS-075
40	16	65	78	38	88	110	150	M16	4	224	/	208	115	GS-083
50	16	80	86	50	102	125	165	M16	4	239,5	/	262	118	GS-092
65	16	110	108	63,5	122	145	185	M16	4	278	/	270	122	GS-105
80	16	120	116	76	138	160	200	M16	8	308	/	301	150	GS-125
100	16	150	139	95	162	180	220	M16	8	348	/	395	159	GS-140
***125**	16	180	176	118	188	210	250	M16	8	549	70	536	236	GS-210
***150**	16	225	192	142	212	240	285	M20	8	565	70	536	236	GS-210

*Ponte di isolamento necessario

Numero dell'articolo:

Tipo	Versione	Guarnizione	Diametro nominale
PK07	**00 – doppio effetto con GD**	**00 – PTFE**	03 – DN15
	01 – a semplice effetto GS chiusura a molla		04 – DN20
	02 – a semplice effetto GS apertura a molla		**05 – DN25**
			06 – DN32
			07 – DN40
			08 – DN50
			09 – DN65
			10 – DN80
			11 – DN100
			12 – DN125
			13 – DN150

Esempio Nr. PK07000005:

PK07	**00**	**00**	**05**

Valvola a sfera flangiata in acciaio inox dal design compatto con attuatore pneumatico
Versione: doppio effetto con GTD
Tenuta: PTFE
Diametro nominale: DN25

NOTA:
La versione standard per attuatori a semplice effetto prevede la chiusura a molla. Per informazioni sugli azionamenti di apertura a molla contattare il nostro reparto tecnico.

Le immagini riportate sono simili all'originale, ci riserviamo di applicare modifiche tecniche e dimensionali.